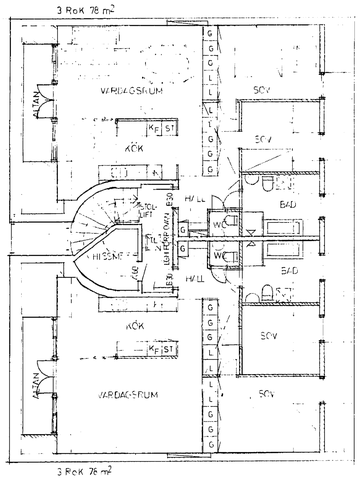

PLAN 6
VINDSVÅNING

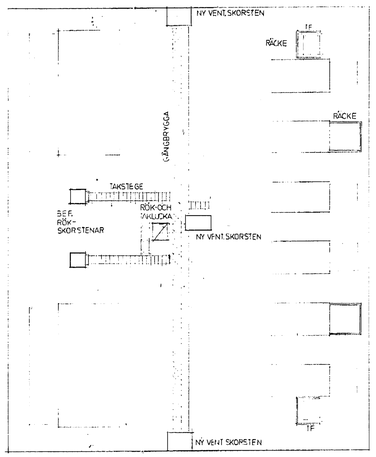

TAKPLAN

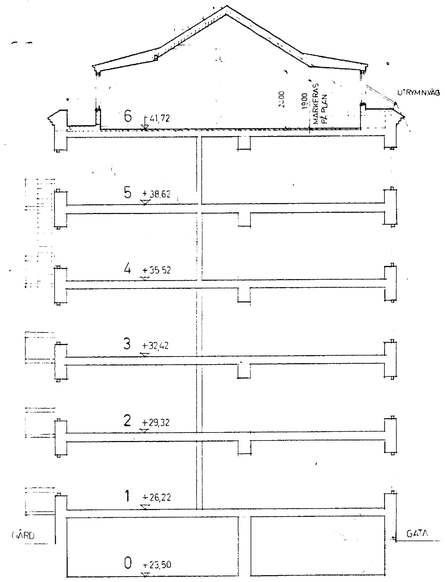

SEKTION

0 1 2 3 4 5 6 7 8 9 10m

ARKIVERAS

STOCKHOLMS STADSBYGGNADSKONTOR 1990-03-27 Dnr. 89-19-30

REG	ANT	REGISTRERINGEN AVSER	SIGN	DATUM
d		ALLMÄN REV.	TO	90.03.05
c		STOLLIFT PLAN 5-6	TO	89.04.10
b		ALLMÄN REV.	TO	89.04.03
a		FÄLLNINGSPLAN 6 o.1	TO	89.01.27

järnet byggkonsult ab
SÅGTORPSVÄGEN 7A · 183 50 TÄBY · TEL 08-768 24 28

POSTSÄCKEN 10
SÖDERMALM

OMBYGGNAD

PLAN 6, TAKPLAN, SEKTION — SKALA 1:100

RITAD KONSTR AV	GRANSKAD AV	ARBETSNUMMER	KOD TYP FOS	RITNINGSNUMMER	REG
TO		901	A	103	d

STOCKHOLM 89.01.09

0 83 1 2 3 4 5 6 7 8 9 10 11 12 13 14 15 16 17 18 19 20 21 22 23 24 25 26 27 28 29 30 31 32 33 34 35 36 37 38 39 40

24 A1 16 A2 A3 A4 2943 ARKIVA 980313 A4 A3 A2 16 A1 24